MACAGI srl *benessere bambino*	DISSUASORE FLEX	MC430P	SCALA
	ARTICOLO	CODICE ARTICOLO	

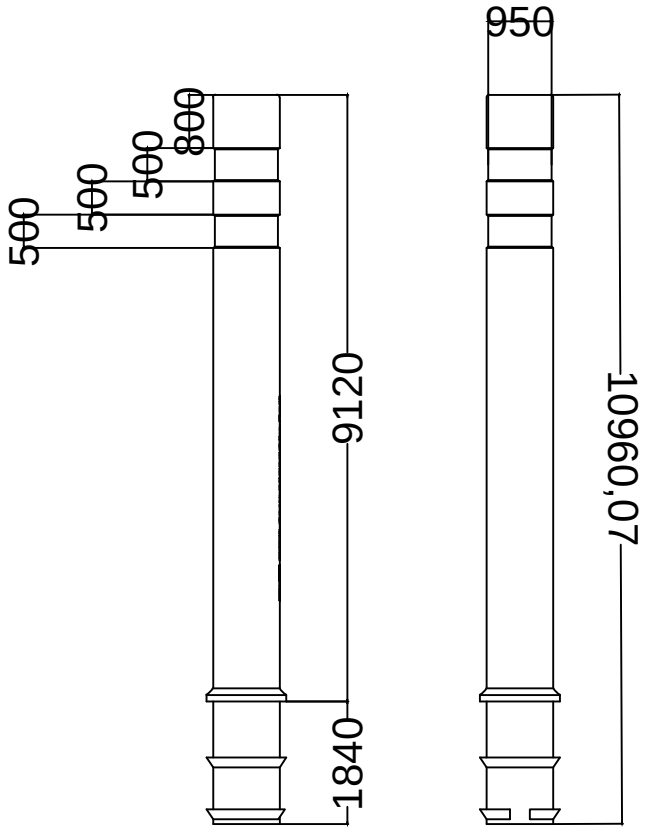

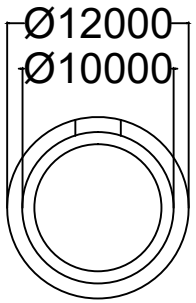

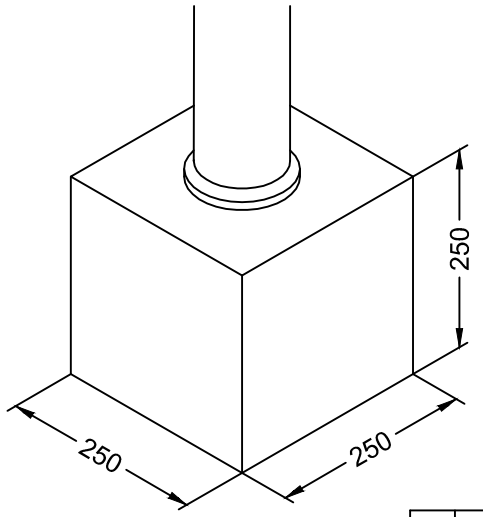

≠	± 1 mm
ø	± 1 mm
↔	± 2 mm
Tolleranze Generali	

Riferim. TAV

Quant. Pezzi	Figura	Denominazione	Finitura	Codice	Rev.
1	1	DISSUASORE FLEX:Pianta e prospetti		MC430P	

Revisione	Data	Motivo	Redatto	Verific. e Approvato
	20/12/2019			

NormeISO

Directories

File