MACAGI srl benessere bambino	PANCHINA ASIA	990	SCALA
	ARTICOLO	CODICE ARTICOLO	

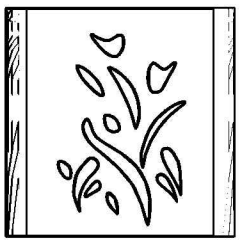

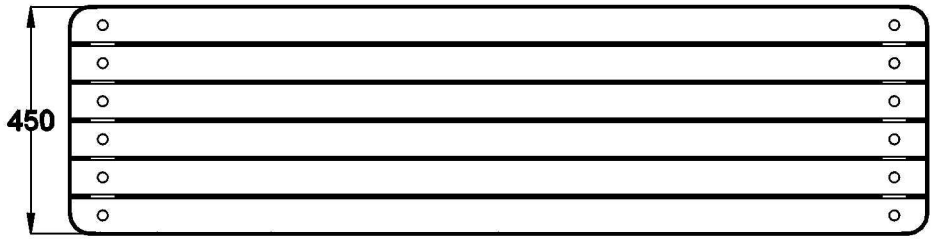

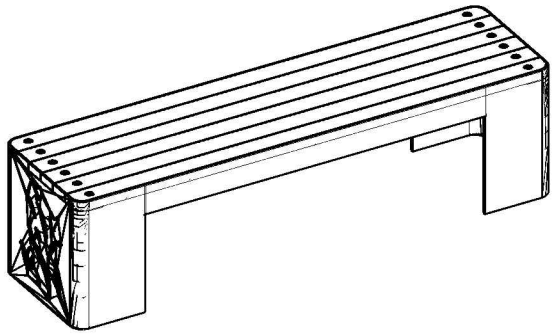

≠	± 1 mm
ø	± 1 mm
↔	± 2 mm
Tolleranze Generali	

Riferim. TAV

Quant. Pezzi	Figura	Denominazione	Finitura	Codice	Rev.
1	1	PANCHINA ASIA: Pianta e prospetti		990	

Revisione	Data	Motivo	Redatto	Verific. e Approvato
	19/12/2019			

NormeISO

Directories

File