MACAGI SRL BENESSERE BAMBINO	CESTINO FEUDO ARTICOLO	924 CODICE ARTICOLO	Scala 1:25

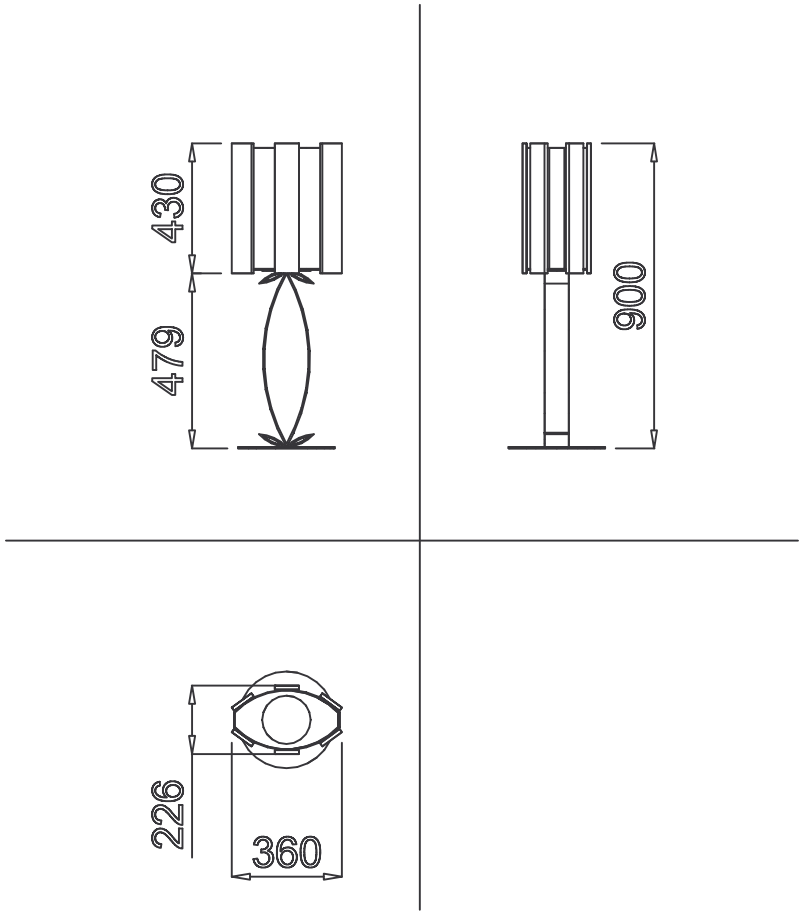

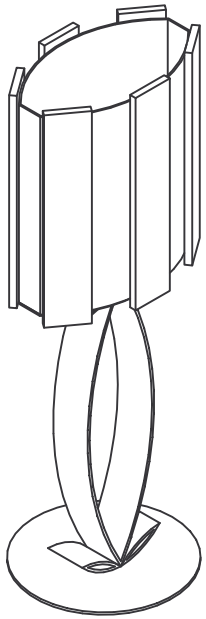

		RifTAV
↔	± 5 mm	
	Tolleranze Generali	

Revisione	Data	Motivo	Redatto	Verific. e Approvato
0	16 / 01 / 04	PRIMA EMISSIONE		