MACAGI SRL BENESSERE BAMBINO	CESTONE EUPLIO ARTICOLO	911AC CODICE ARTICOLO	Scala 1:25

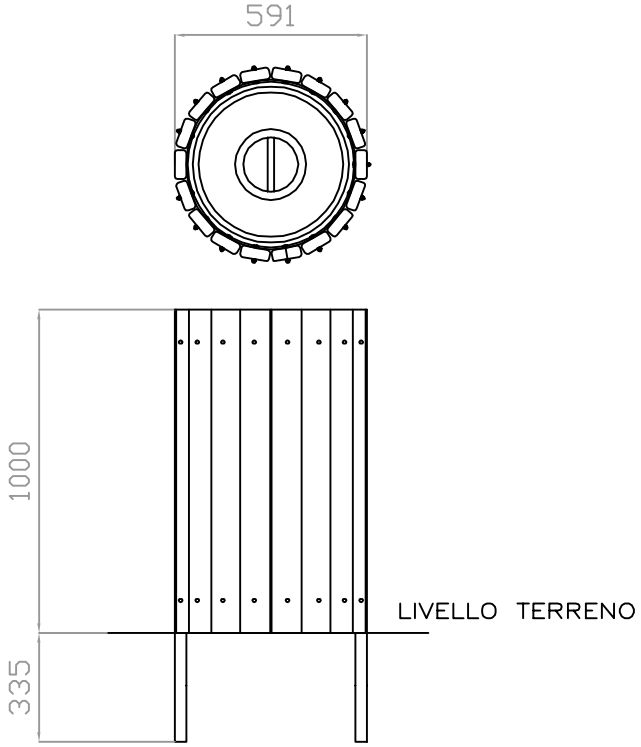

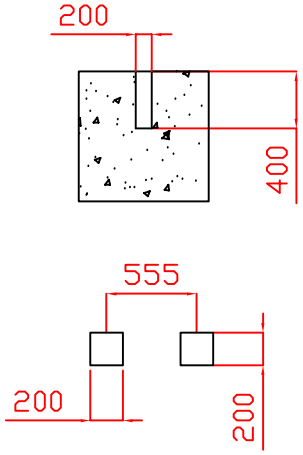

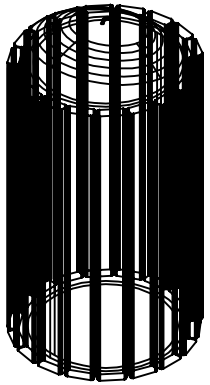

Quant. Pezzi	Figura	Denominazione	Finitura	Codice	Rev.
1	1	CESTONE LEGNO CON CONTENITORE DI GRANDI DIMENSIONI CON COPERCHIO IN PLASTICA - CAPACITA' 100 litri		911AC	0

Tolleranze Generali	RifTAV
± 5 mm	

Revisione	Data	Motivo	Redatto	Verific. e Approvato
0	19 / 04 / 2008	PRIMA EMISSIONE		