MACAGI SRL BENESSERE BAMBINO	MODULO QUARK: AREA DI IMPATTO – FONDAZIONI ARTICOLO	892 CODICE ARTICOLO	SCALA 1 : 70

Fig. 1

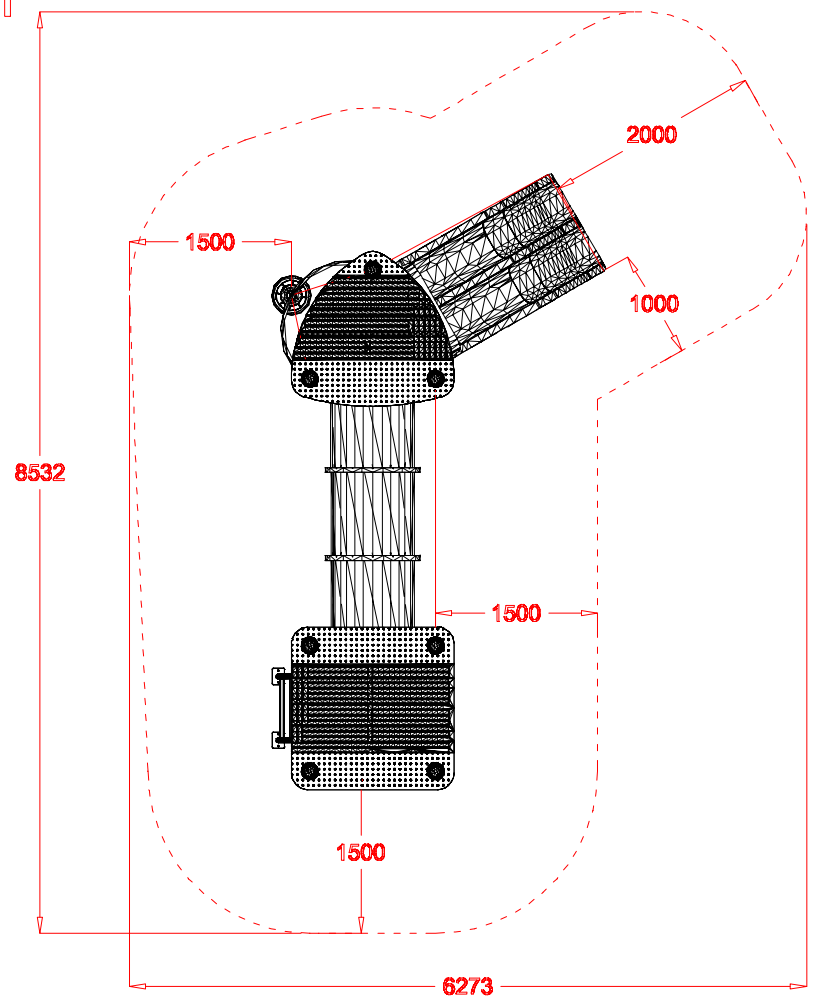

Altezza di caduta 80 cm; sottofondo consigliato : terreno, manto erboso.

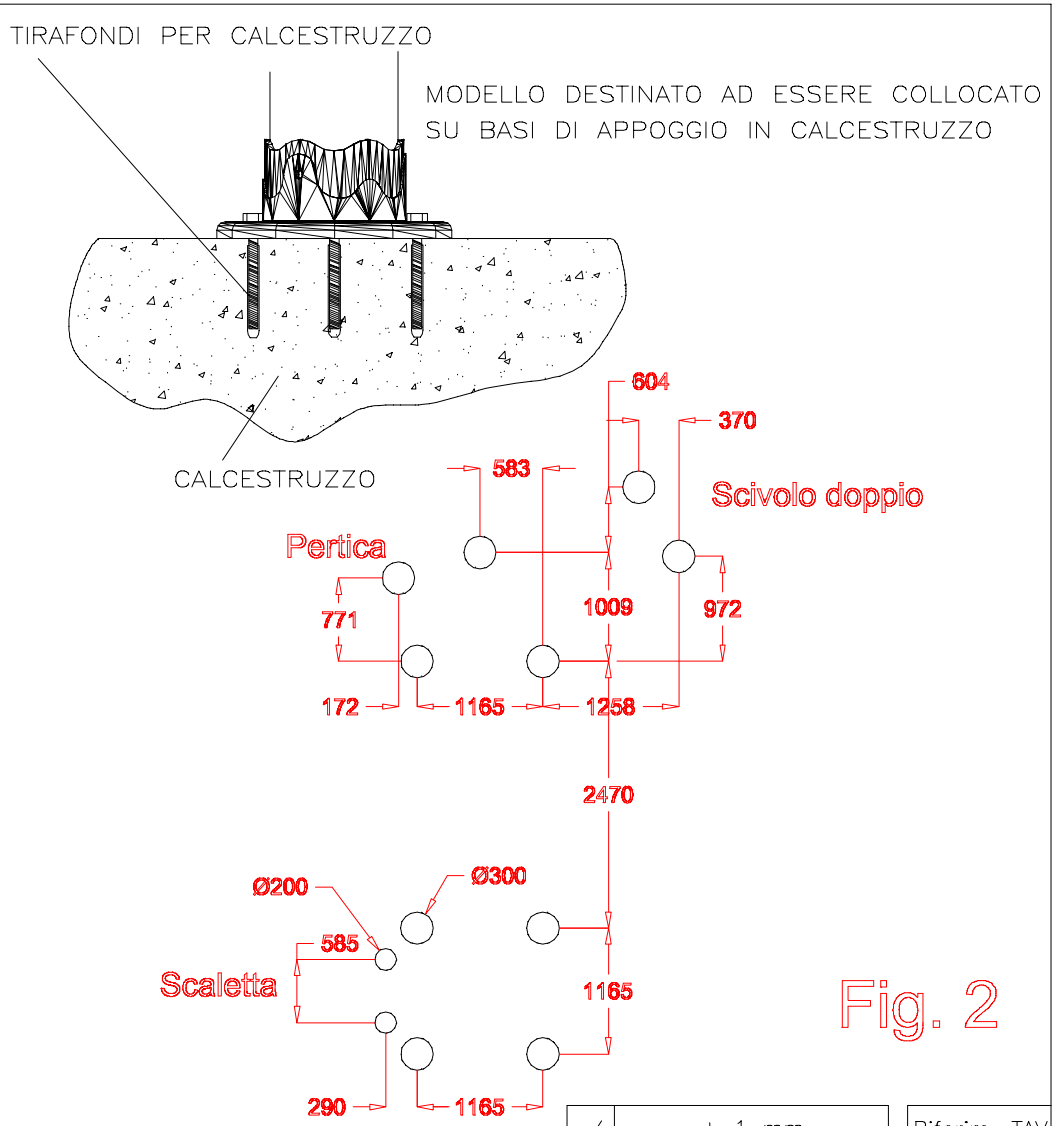

Fig. 2

	1	MODULO QUARK: AREA DI IMPATTO, 36,5 mq			
	2	MODULO QUARK: TIPOLOGIA E POSIZIONE FONDAZIONI		892	0
Quant. Pezzi	Figura	Denominazione	Finitura	Codice	Rev.

≠	± 1 mm	Riferim. TAV
ø	± 1 mm	
↔	± 2 mm	
Tolleranze Generali		

0	12/09/2012	Prima Emissione	Cristian Molini	
Revisione	Data	Motivo	Redatto	Verific. e Approvato

NormelSO | Directories | File