MACAGI SRL BENESSERE BAMBINO	AREA DI SICUREZZA ARTICOLO	874 CODICE ARTICOLO	scala 1:70

Pavimentazione antitrauma Mq 39 sp. 4 cm

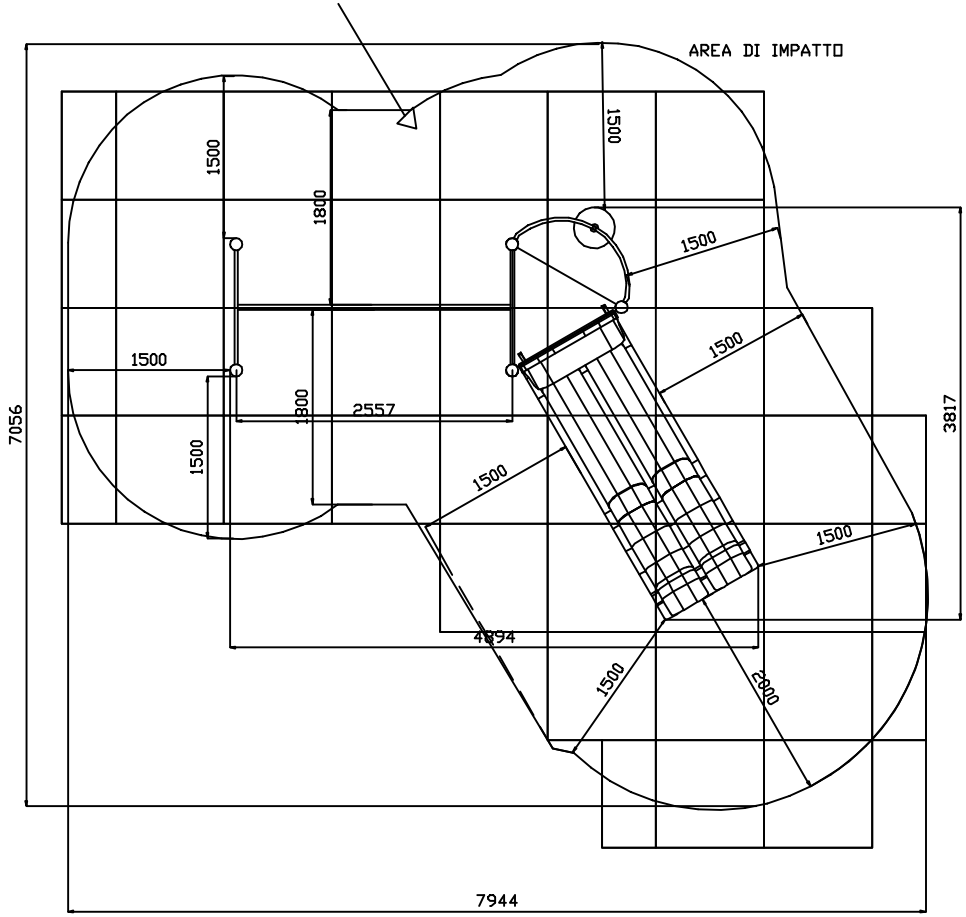

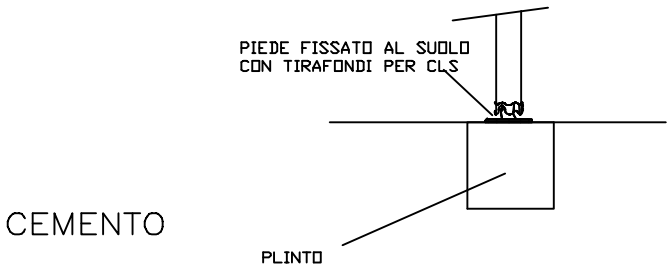

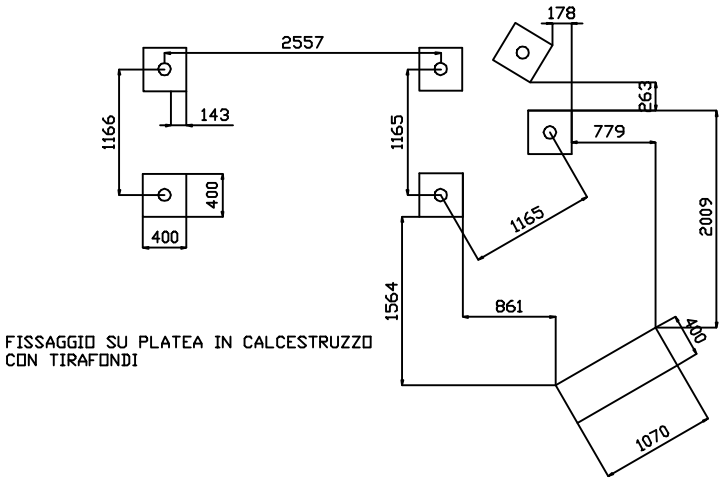

N. Pezzi	Figura	Denominazione	Finitura	Codice	Rev.
	1	AREA NECESSARIA PER LA SICUREZZA DEL GIOCO 37 mq AREA DI IMPATTO Mq 40		874	0

Tolleranze Generali	RifTAV
± 2 cm	

Revisione	Data	Motivo	Redatto	Verific. e Approvato
0	30 / 03 / 2011	Revisione dele mattonelle antitrauma		