MACAGI SRL BENESSERE BAMBINO	ALTALENA ESAGONALE ARTICOLO	604 CODICE ARTICOLO	SCALA 1:60

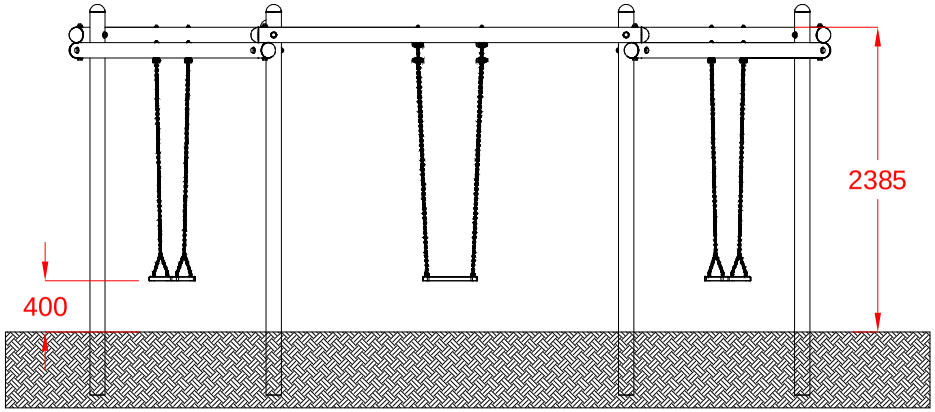

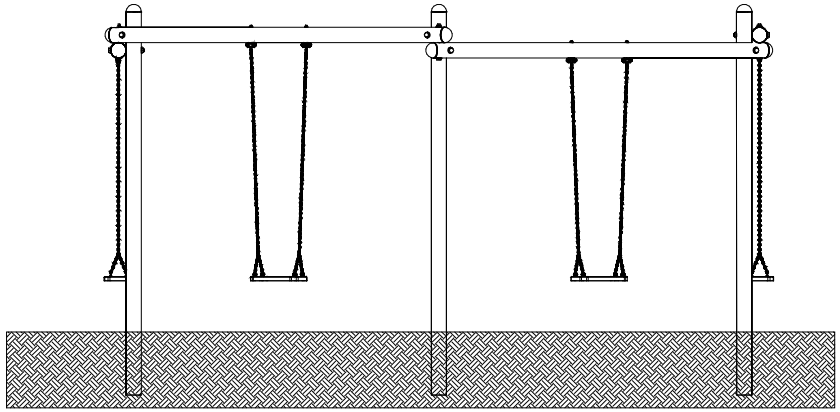

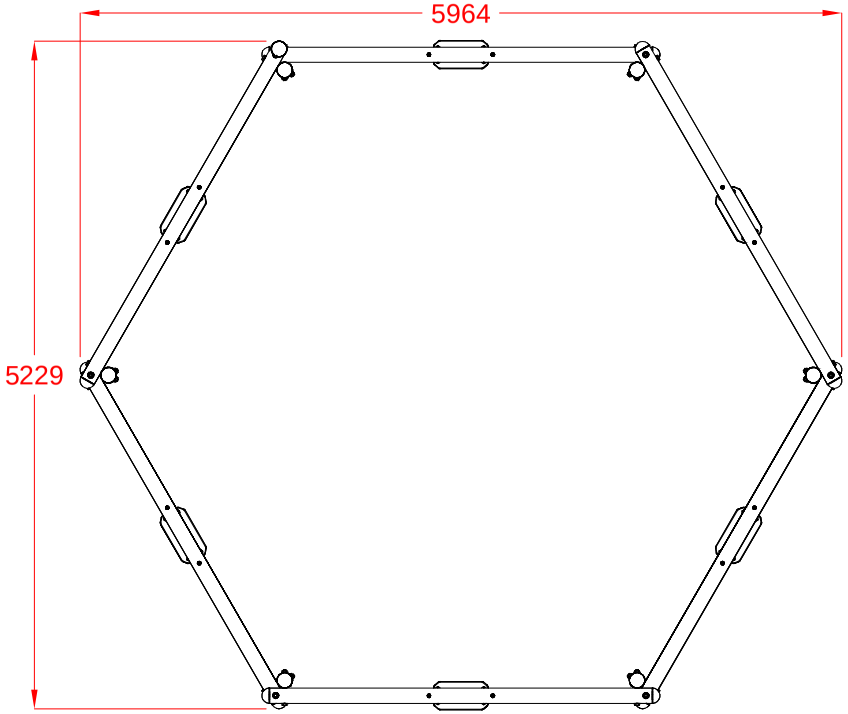

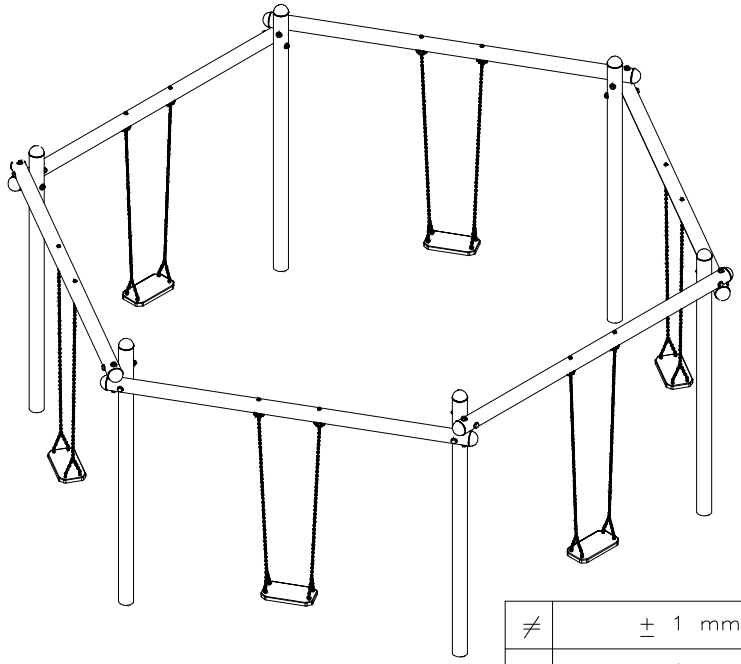

≠	± 1 mm
⌀	± 1 mm
↔	± 2 mm
Tolleranze Generali	

Riferim. TAV

Quant. Pezzi	Figura	Denominazione	Finitura	Codice	Rev.
1		ALTALENA ESAGONALE: prospetti		604	0

Revisione	Data	Motivo	Redatto	Verific. e Approvato
1	05/06/2015	Revisione Generale	Cristian Molini	

NormeISO | Directories | 604_2D_Fondazioni_2016 | File