MACAGI SRL BENESSERE BAMBINO	ALTALENA RAGNO ARTICOLO	599TGARC CODICE ARTICOLO	Scala

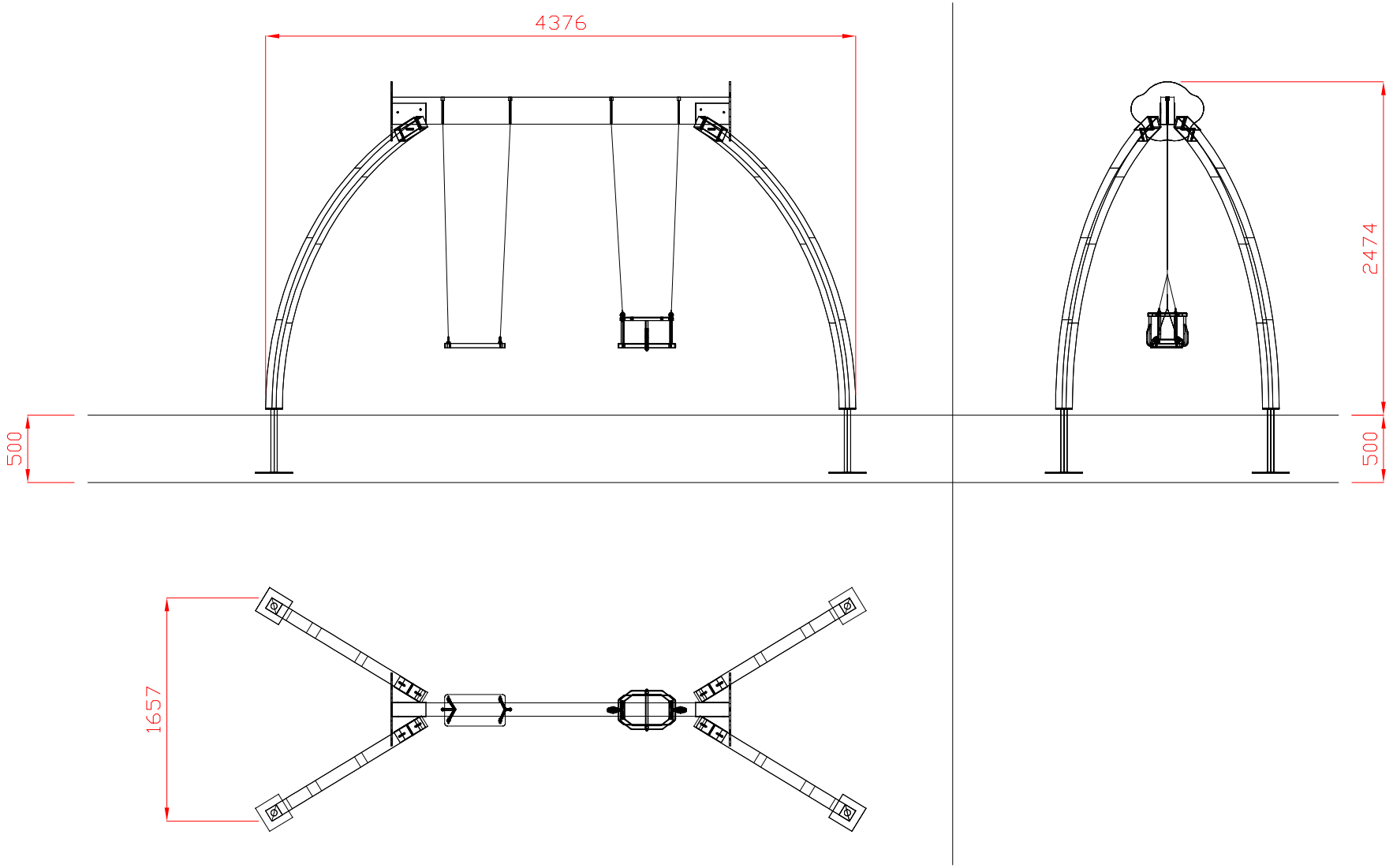

Quant. Pezzi	Figura	Denominazione	Finitura	Codice	Rev.
1	1	ALTALENA RAGNO: PIANTE E PROSPETTI		599TGARC	0

Tolleranze Generali	
↔	± 3 cm

RifTAV

Revisione	Data	Motivo	Redatto	Verific. e Approvato
0	20/12/2019			