MACAGI SRL BENESSERE BAMBINO	CARTELLO DESCRITTIVO PERCORSO ATLETICO ARTICOLO	5006I CODICE ARTICOLO	Scala 1:30

1.DISEGNO 2D

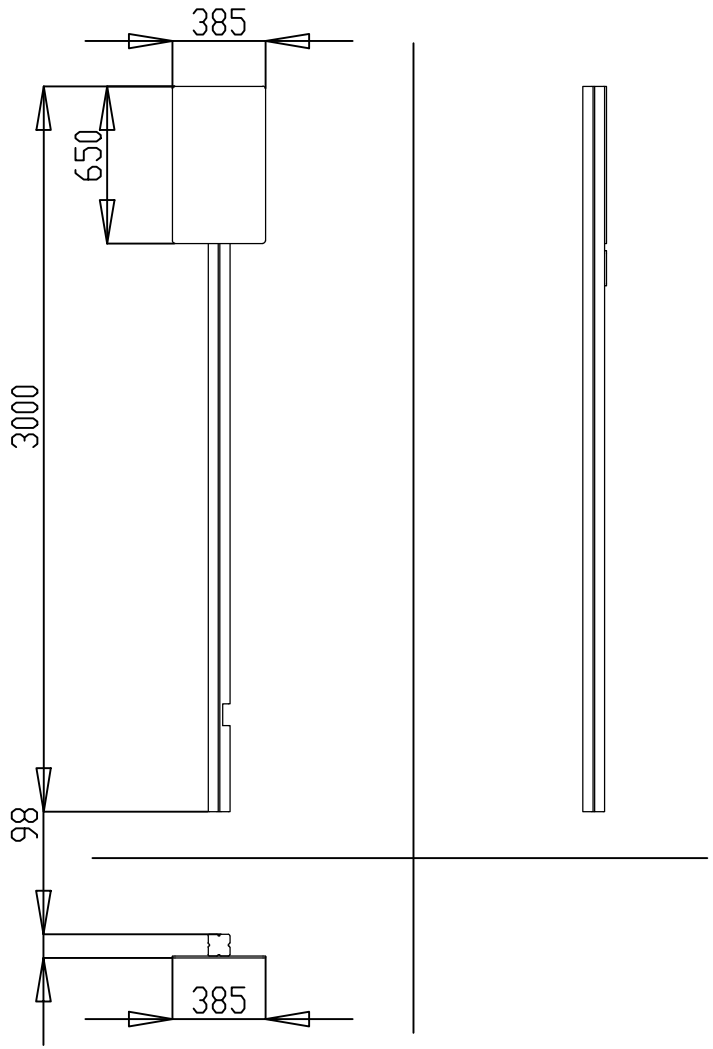

2.FONDAZIONE

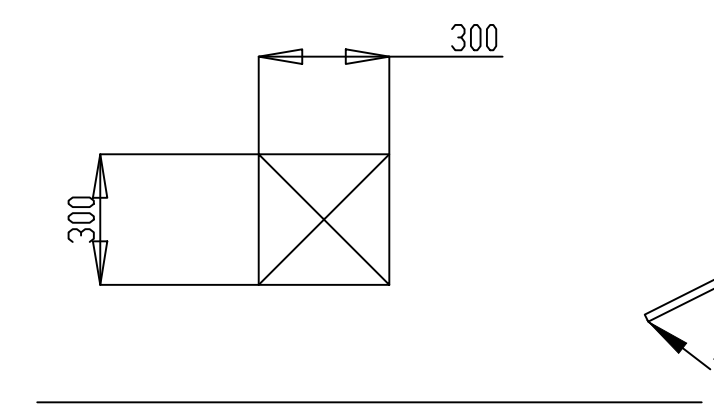

PALO PORTANTE

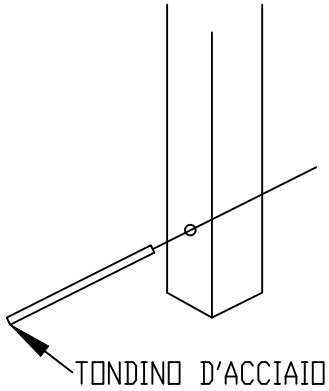

INSERIRE IL TONDINO
NELL' APPOSITO FORO
ALLA BASE DEL PALO,
DA INSERIRE NELLA BUCA.

Quant. Pezzi	Figura	Denominazione	Finitura	Codice	Rev.
	2	FONDAZIONE		5006I	
	1	DISEGNO 2D		5006I	

Tolleranze Generali	
≠	–
ø	–
↔	± 5 mm

Riferim. TAV

Revisione	Data	Motivo	Redatto	Verific. e Approvato
1	25/08/2020		Nicola	

File