MACAGI SRL BENESSERE BAMBINO	RECINZIONE A CROCE ø 10 CON mezzo palo INTER. MT 1,5 ARTICOLO	425 C CODICE ARTICOLO	Scala 1: 50

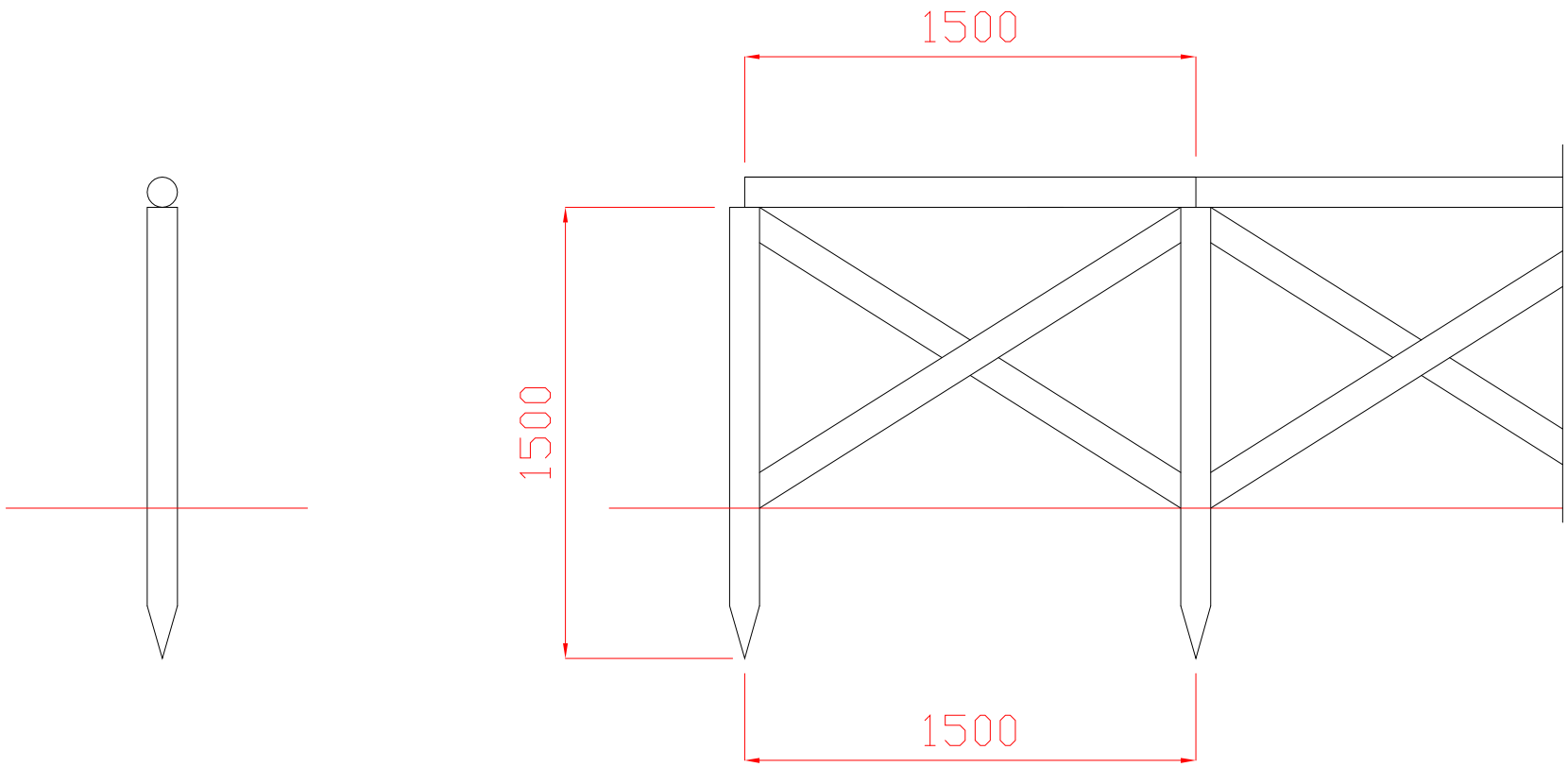

1	1	RECINZIONE SANT'ANDREA A CROCE ø 10		425 C	0
Quant. Pezzi	Figura	Denominazione	Finitura	Codice	Rev.

↔	± 5 mm
Tolleranze Generali	

RifTAV

0	10/ 05 / 2005	PRIMA EMISSIONE		
Revisione	Data	Motivo	Redatto	Verific. e Approvato