MACAGI SRL BENESSERE BAMBINO	RECINZIONE DUE PASSANTI INTERASSE 2 mt ARTICOLO	420 2C CODICE ARTICOLO	Scala1:50

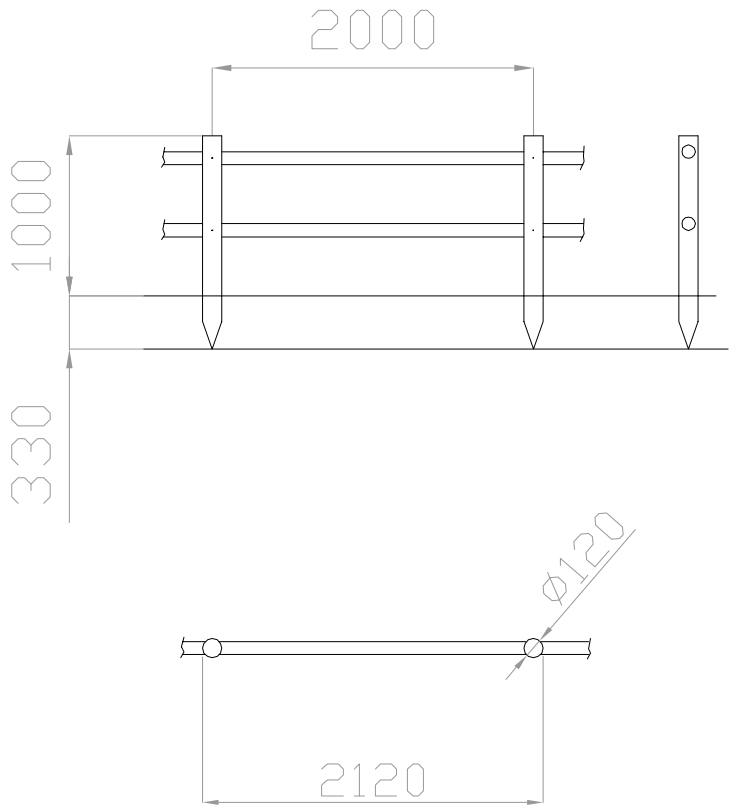

Quant. Pezzi	Figura	Denominazione	Finitura	Codice	Rev.
1	1	RECINZIONE POZZO TORNITA ø12		420 2C	0

↔	± 5 mm
Tolleranze Generali	

Revisione	Data	Motivo	Redatto	Verific. e Approvato
0	05 / 04 / 00	PRIMA EMISSIONE		