| | | | | |
|---|---|---|---|---|
| MACAGI SRL<br>BENESSERE BAMBINO | DISSUASORE S. GIROLAMO<br>ARTICOLO | 380<br>CODICE ARTICOLO | Scala 1 : 10 |

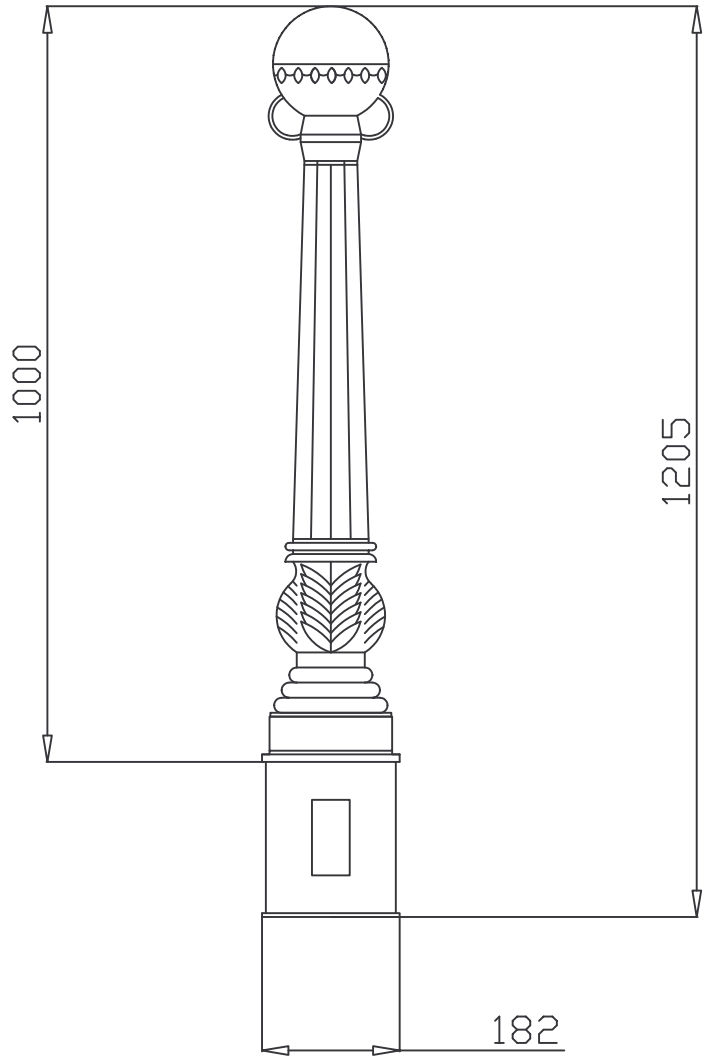


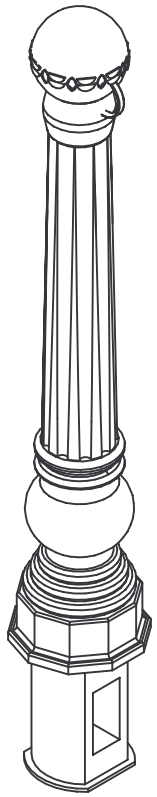

| Quant. Pezzi | Figura | Denominazione | Finitura | Codice | Rev. |
|---|---|---|---|---|---|
| 1 | 1 | DISSUASORE S. GIROLAMO | | 380 | 0 |

Tolleranze Generali

RifTAV

| Revisione | Data | Motivo | Redatto | Verific. e Approvato |
|---|---|---|---|---|
| 0 | 22 / 05 / 00 | PRIMA EMISSIONE | | |