MACAGI SRL BENESSERE BAMBINO	BACHECA ESPOSITIVA ARTICOLO	375U CODICE ARTICOLO	Scala 1 : 50

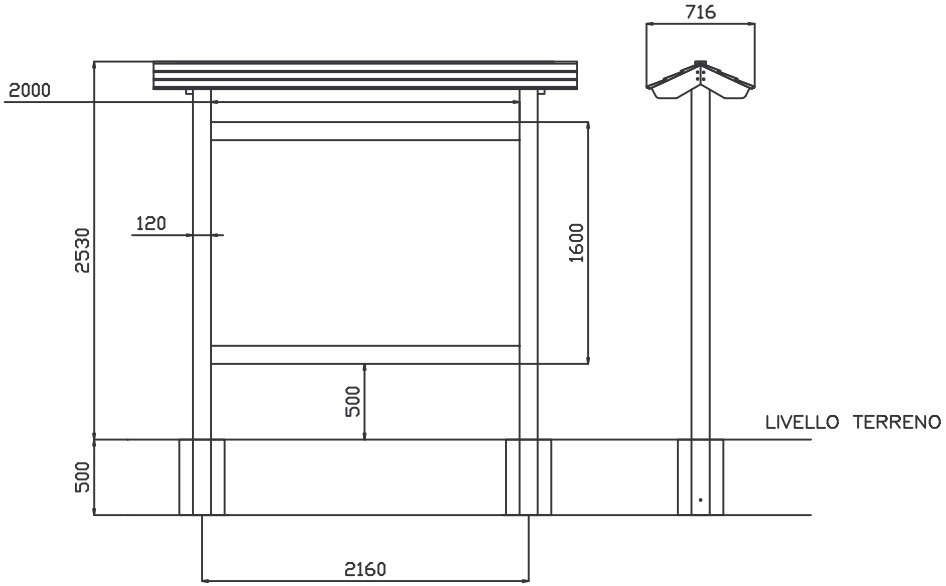

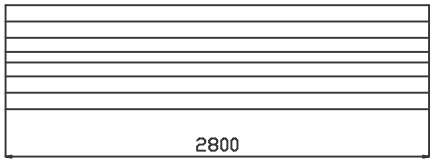

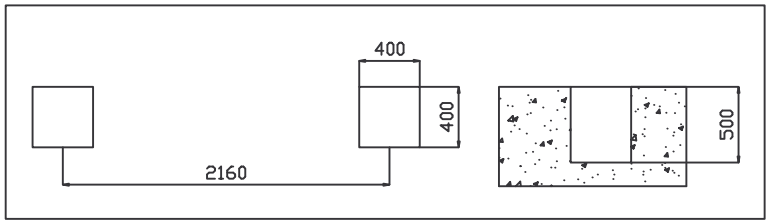

Quant.	Pezzi	Figura	Denominazione	Finitura	Codice	Rev.
1	1		BACHECA CON PALI PORTANTI 120 mm		375U	0

Tolleranze Generali
± 2 cm

RifTAV

Revisione	Data	Motivo	Redatto	Verific. e Approvato
0	20 / 03 / 00	PRIMA EMISSIONE		