MACAGI SRL BENESSERE BAMBINO	FONTANA FRASASSI ARTICOLO	339 CODICE ARTICOLO	Scala 1:50

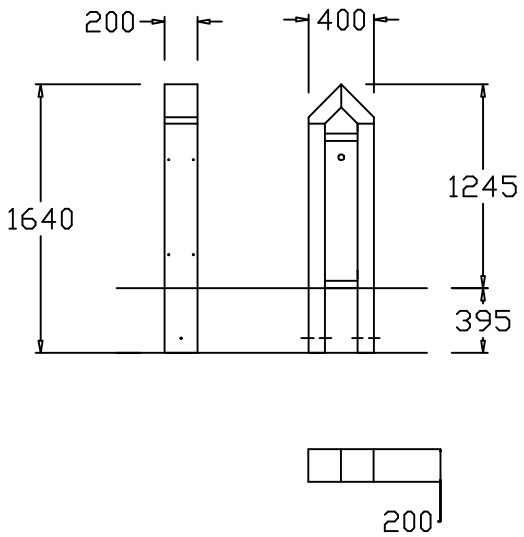

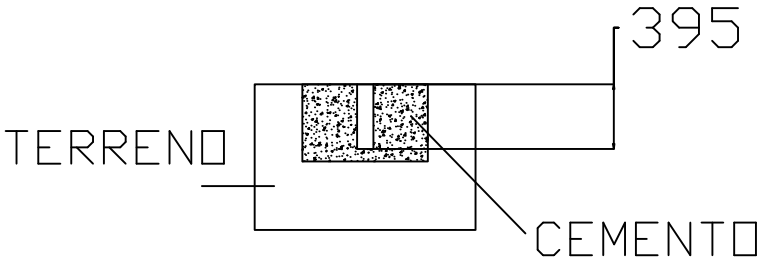

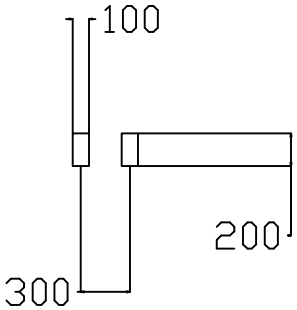

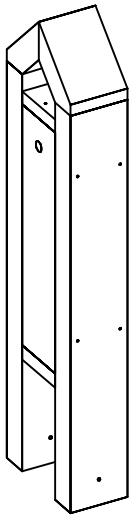

Quant. Pezzi	Figura	Denominazione	Finitura	Codice	Rev.
1	1	FONTANA IN LEGNO LAMELLARE		339	

Tolleranze Generali	RifTAV
± 2 cm	339

Revisione	Data	Motivo	Redatto	Verific. e Approvato
0	27 / 10 / 00	PRIMA EMISSIONE		