MACAGI SRL BENESSERE BAMBINO	FONTANA CAPRI ARTICOLO	328–14 CODICE ARTICOLO	SCALA 1:25

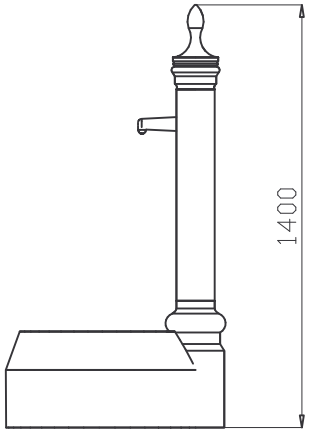

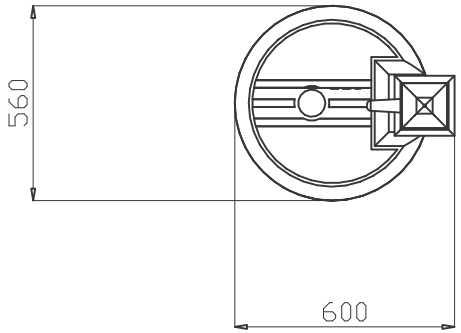

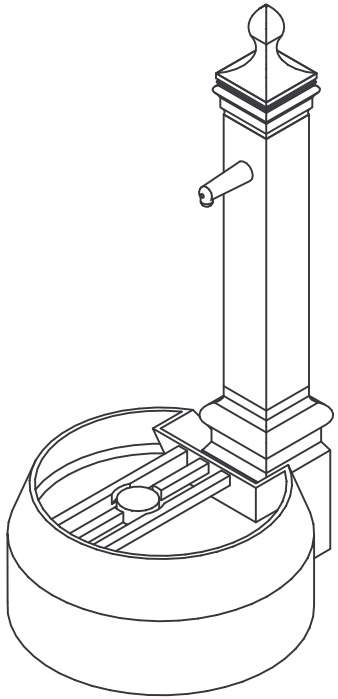

Quant. Pezzi	Figura	Denominazione	Finitura	Codice	Rev.
1	1	FONTANA CAPRI IN GHISA	/	328–14	0

Tolleranze Generali	Rif. TAV
± 5 mm	

Revisione	Data	Motivo	Redatto	Verific. e Approvato
0	26 / 05 / 03	PRIMA EMISSIONE		