MACAGI SRL COSTRUZIONI ARREDO PARCHI	PANCHINA PARC□ ARTICOLO	143ZR CODICE ARTICOLO	Scala 1 : 50

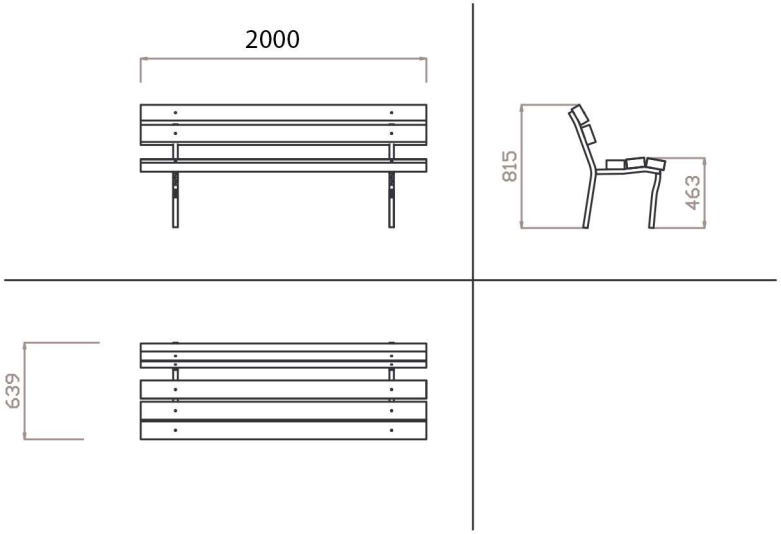

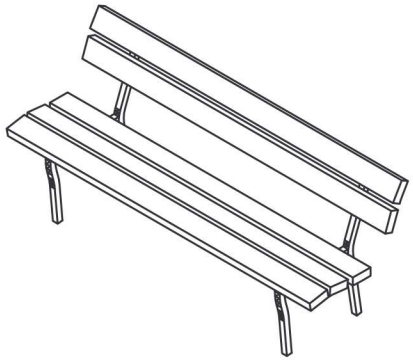

1	1	PANCHINA PARC□ 5 LIST□NI MATERIALE RICICLAT□	ZINCATA	143–ZR	0	
Quant. Pezzi	Figura	Denominazione	Finitura	Codice	Rev.	
0		PRIMA EMISSIONE				
Revisione		Data 06 – 10 – 2006 Motivo		Redatto		Verific. e Approvato

↔	± 5 mm
	Tolleranze Generali

RifTAV