MACAGI SRL BENESSERE BAMBINO	PANCA MODERNA ARTICOLO	135EK CODICE ARTICOLO	Scala 1:25

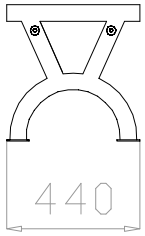

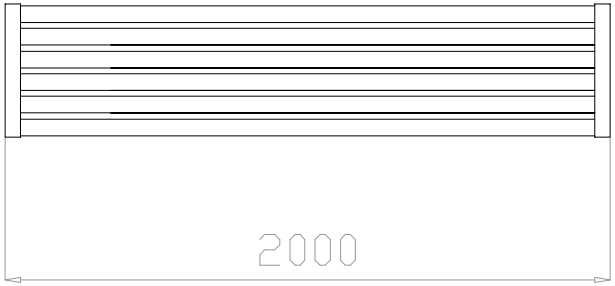

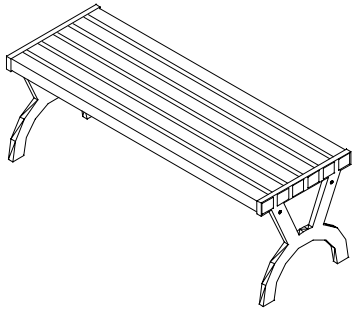

1	1	PANCA MODERNA – LISTONI LEGNO ESOTICO		135EK	0	
Quant. Pezzi	Figura	Denominazione	Finitura	Codice	Rev.	

		RifTAV
↔	± 5 mm	
	Tolleranze Generali	

0	06 / 02 / 2007	PRIMA EMISSIONE		
Revisione	Data	Motivo	Redatto	Verific. e Approvato