MACAGI SRL BENESSERE BAMBINO	FIT EASY ARTICOLO	102 CODICE ARTICOLO	SCALA 1:25

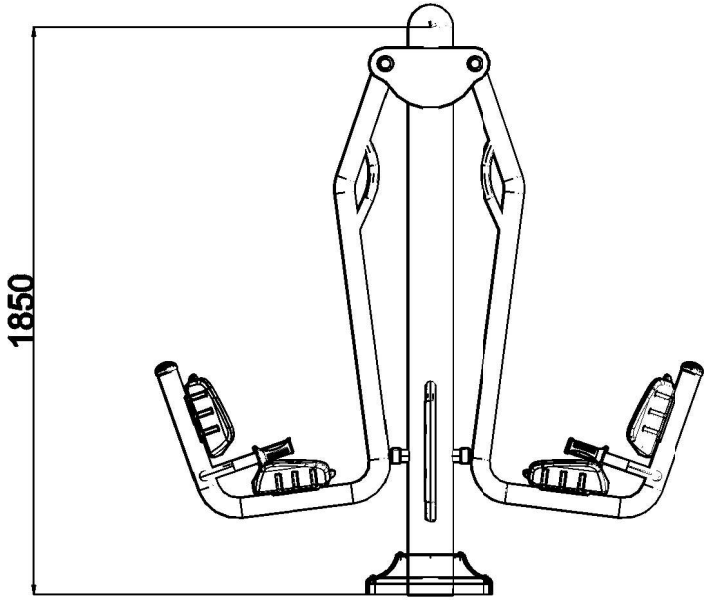

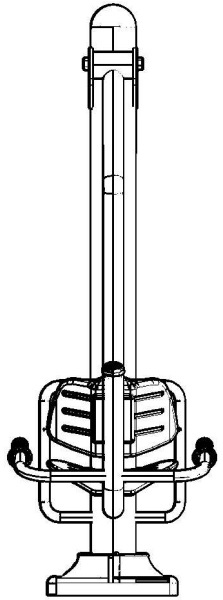

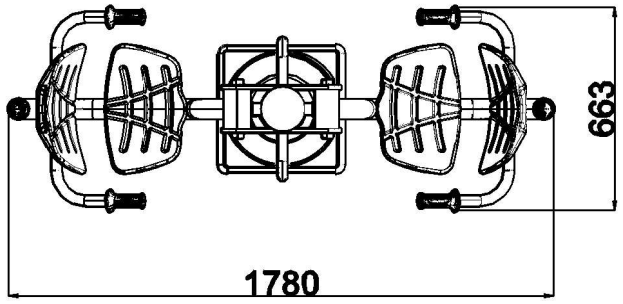

				102	
Quant. Pezzi	Figura	Denominazione	Finitura	Codice	Rev.

≠	± 10 mm
⌀	_
↔	_
Tolleranze Generali	

Riferim. TAV

0	15/11/2017	Prima Emissione	NICOLA	
Revisione	Data	Motivo	Redatto	Verific. e Approvato

NormeISO | Directories | File